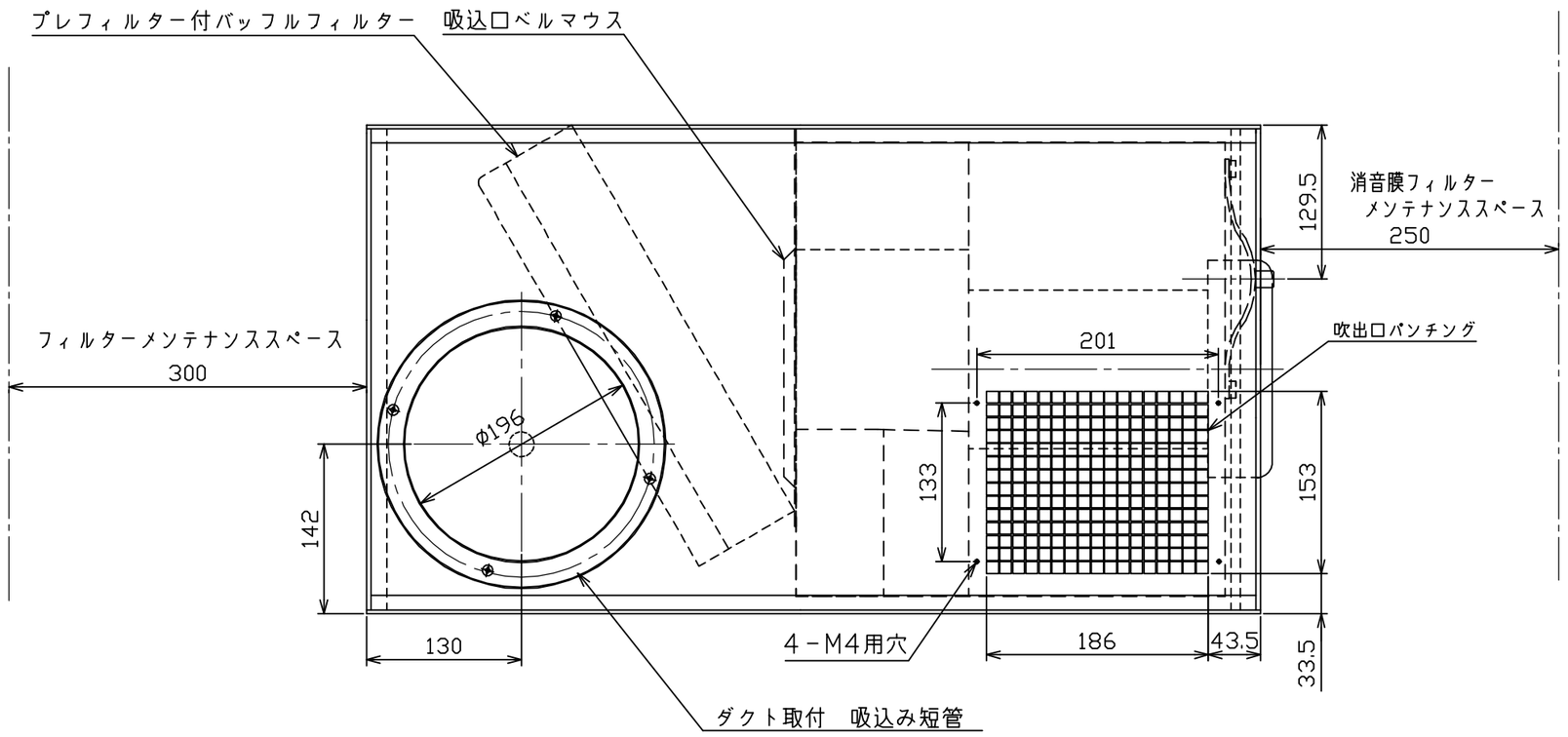

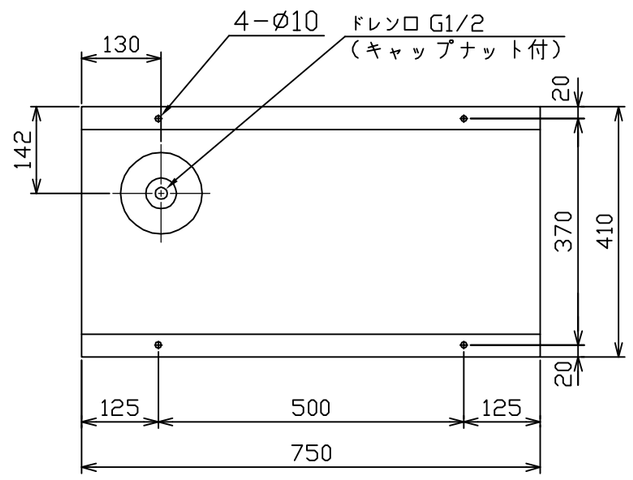

取付架台穴位置　A矢視図

仕様

仕様 ／ 型式	ASV－20	
風 量（m³／min）	22	23
周波数（Hz）	50	60
定格電圧（V）	200	200/220,230
定格電流（A）	6.0	5.6/5.4,5.3
モーター容量（kw）	1.5	
極　　数	2 P	
効率クラス	IE3	
寸　法（mm）	750×410×580	
重　量（kg）	53	
材　　質	SPCC	
塗　　装	エポキシ・ポリエステル系　粉体塗装	
塗 装 色	マンセル10GY9／1	
接続ダクト径（mm）	φ200	

電気配線図

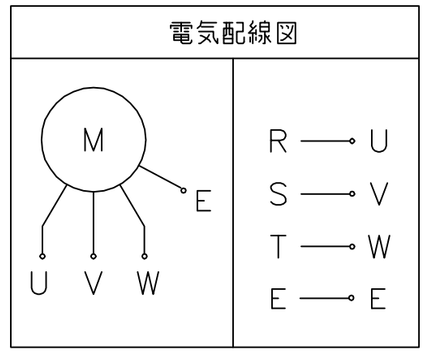

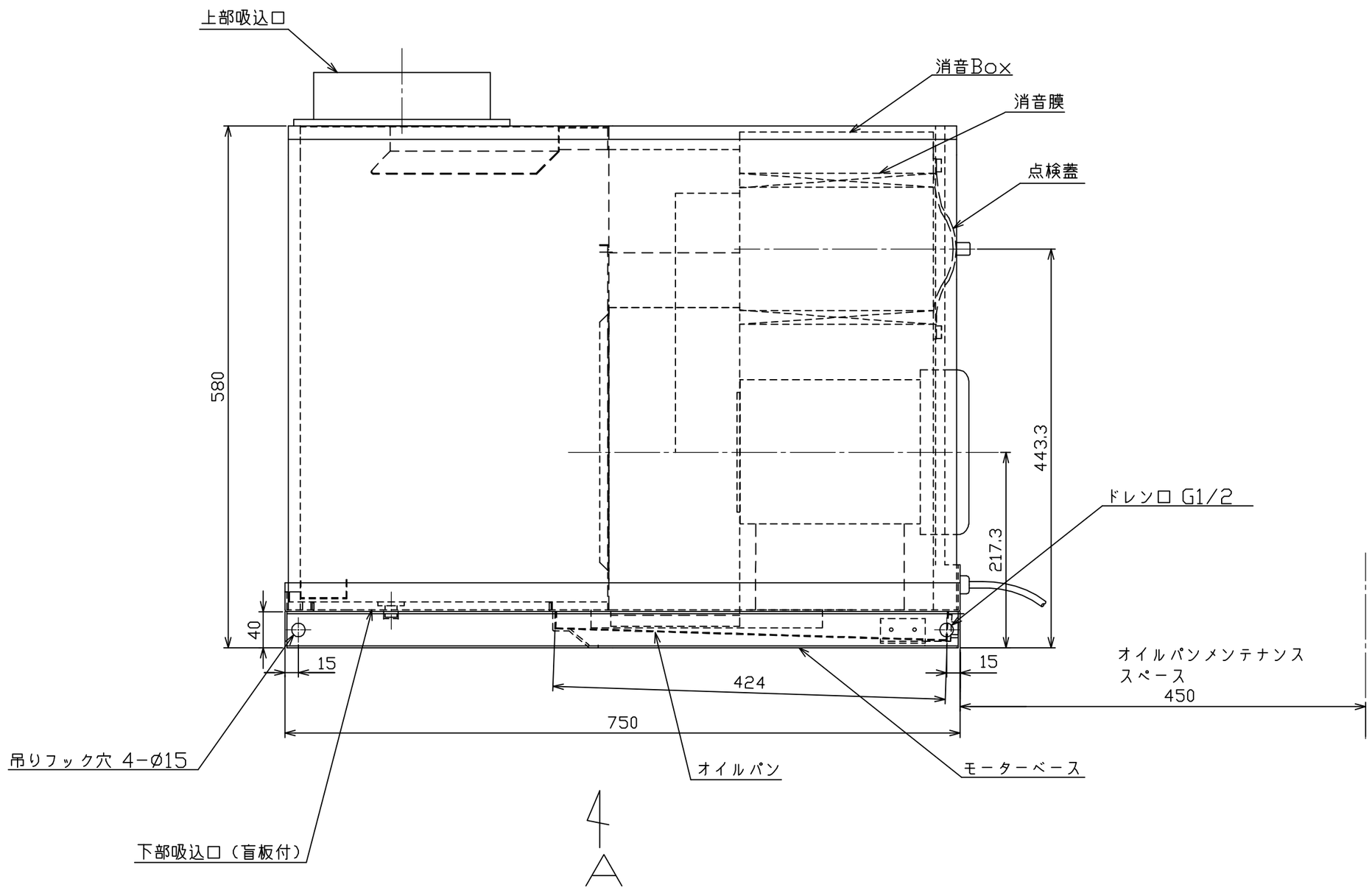

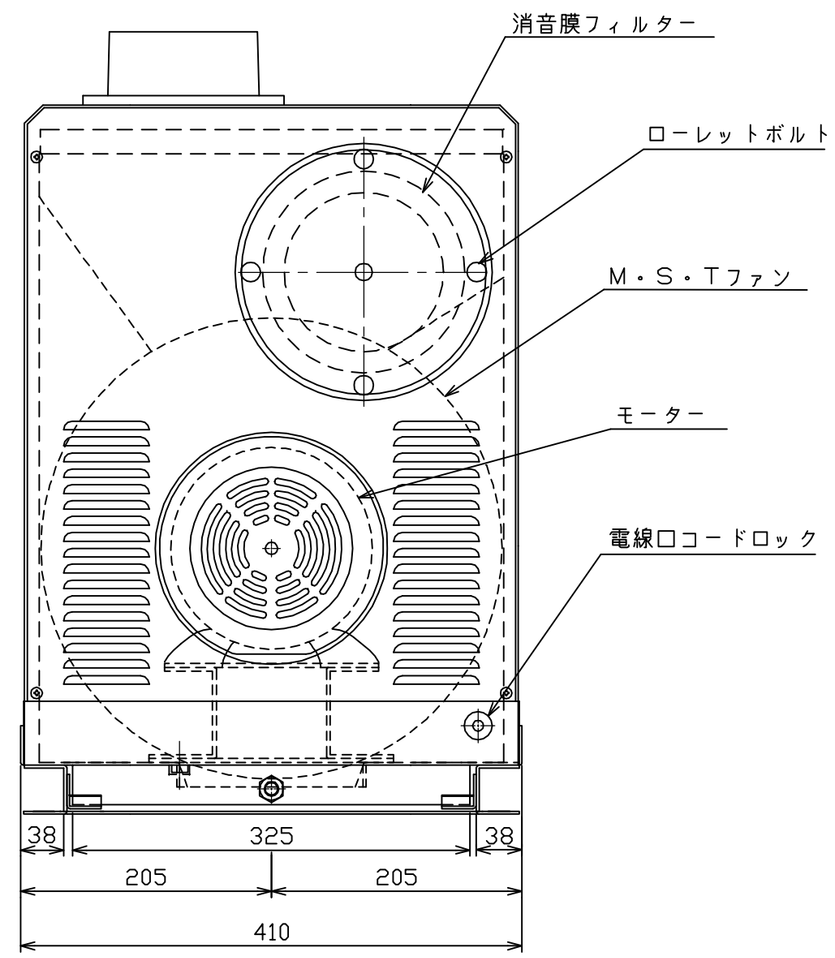

訂正	月	日			備考	株式会社ダイヨー	作製	年	月	日	承認	検図	名称	トップランナー対応機	図面NO.
								H27	1	21	高藤	川上	Aero Stoker		
							発行				担当	担当	製図	型式 ASV－20	縮尺 NON
													島川		ASV020100